■名入れ指示書■

株式会社イマジン行	商品名　ラバーウッドスピーカーナチュラル FAX送信先　03-3206-0063	日付（ご記入ください） 年　月　日

【天面】

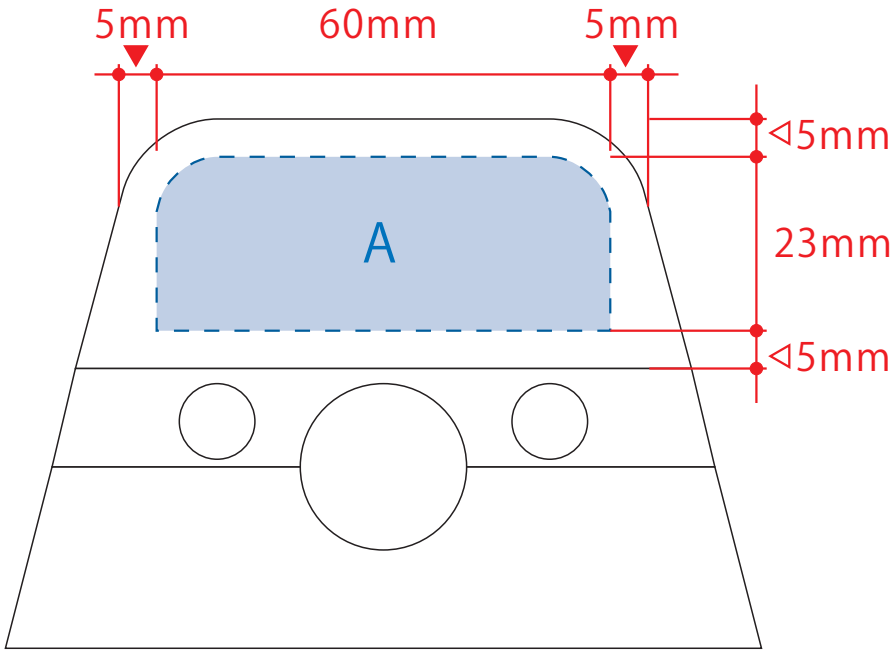

名入れサイズ:天地23×左右60mm以内

【正面】

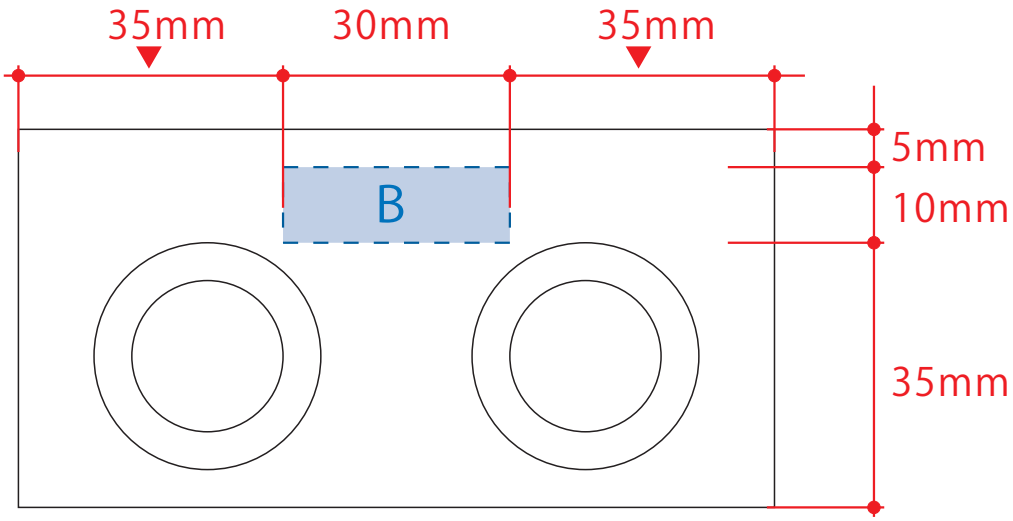

※上記イラストの版権は㈱イマジンに帰属し、無断で複写・複製使用することは固く禁じます。

数　量	印 刷 色	納 期（希望）	会社名	〒
個	（DIC）		TEL（　　）　－　　ご担当者名　　様	