難燃ブランケット（巾着付）
●クライアント：
●営業担当：
●制作担当：
●受注番号：
●納期：2021年00月00日
●ロット：
●デザインサイズ：W000mm
●刷り色：1C
●刷り位置：図参照
版下原寸サイズ

本体または巾着
いずれかに名入れ

制作上の注意点
●デザインサイズ:レイアウトの状態での寸法をご記入下さい。
●刷り色:PANTONEまたはDICのチップでご指定下さい。
※黒・白・金・銀はチップでのご指定はできません。
※刷り色が白の場合、黒でレイアウトし、
指示事項／刷り色の部分に「白」とご記入下さい。
●刷り位置:寸法線はレイアウト位置に合わせて調整して下さい。

●プリントは点線部分、網掛けの刷り範囲 以内にお願い致します。
（ベースの材質、又はデザインによりベタ面が多い場合、線が細かい場合等、
調整が必要な場合がございます。）
●細かい文字などは素材の関係上かすれたり、つぶれてしまう場合がございます。
●ベース素材のカラーにより、印刷色の仕上りが若干変わる場合がございます。

※画像データをご使用の際の注意点
●原寸600dpiのモノクロ2階調の画像データをレイアウトして下さい。
●画像データは別途添付して下さい。(pdfデータにリンクしたもの)

■巾着

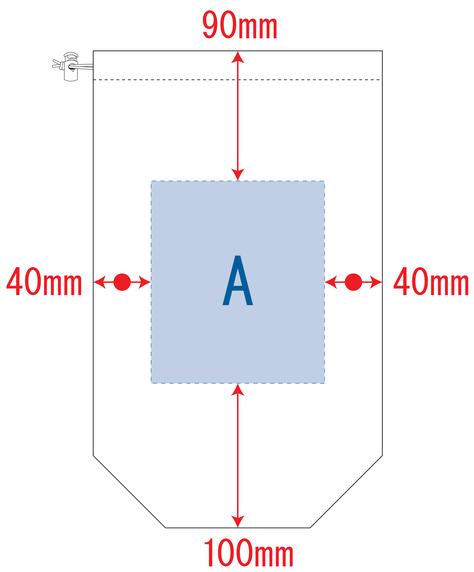

■ブランケット

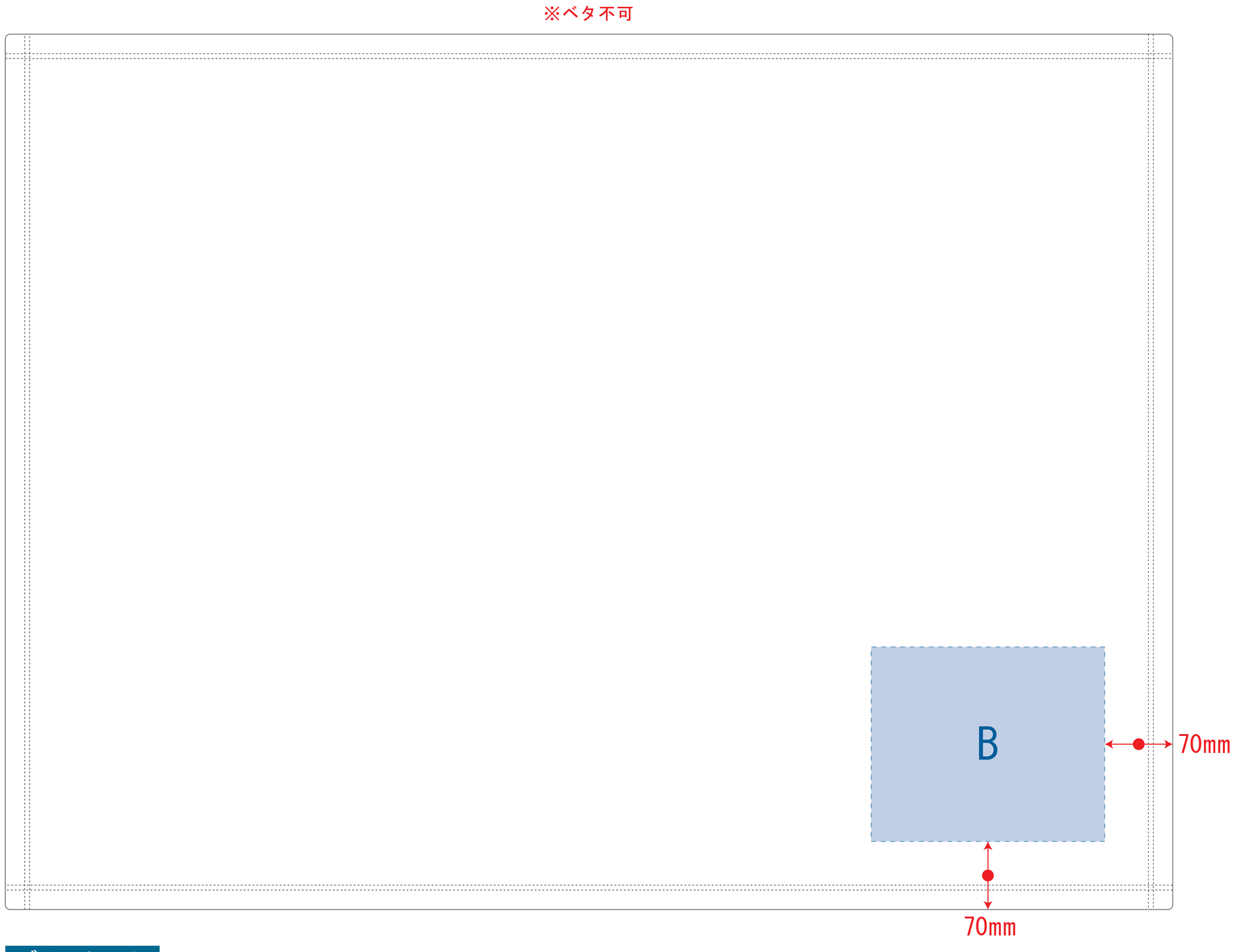

巾着

デザインスペース：A/W120×H140（mm）
■シルク印刷 最大範囲：A/W120×H140（mm）
■熱転写印刷 最大範囲：A/W120×H140（mm）

ブランケット

デザインスペース：B/W240×H200（mm）
■シルク印刷 最大範囲：B/W240×H200（mm）
■刺繍 最大範囲：B/W100×H30（mm）