■名入れ指示書■

株式会社イマジン行	商品名　オリジナルサンバイザー	日付（ご記入ください）
	FAX送信先　　03-3206-0063	年　　月　　日

30%縮小

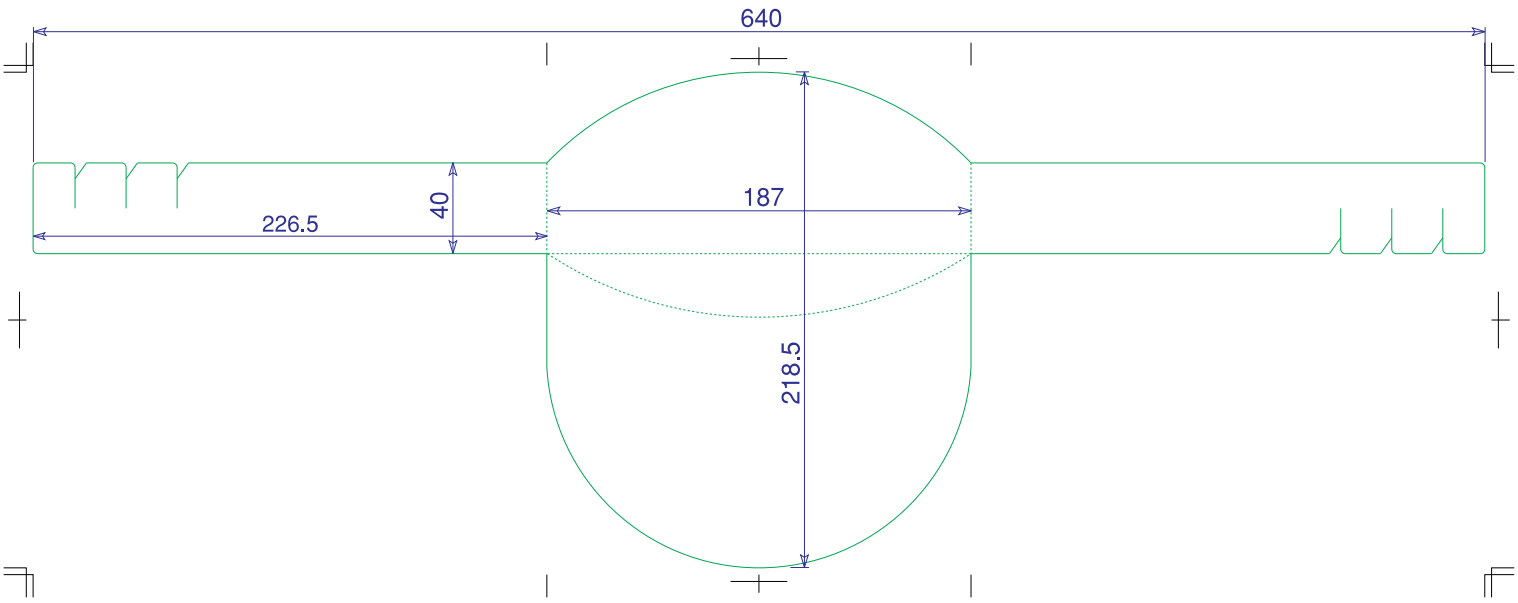

名入れサイズ:天地218.5×左右640mm以内

数　量	印　刷　色	納 期（希望）	会社名	〒
個	（DIC）		TEL（　　）　　－	ご担当者名　　様