■ご注文書（お名入れ指示書）■

株式会社イマジン行	商品名　本革コインキーホルダー	日付（ご記入ください）
	FAX送信先　03-3206-0063	年　月　日

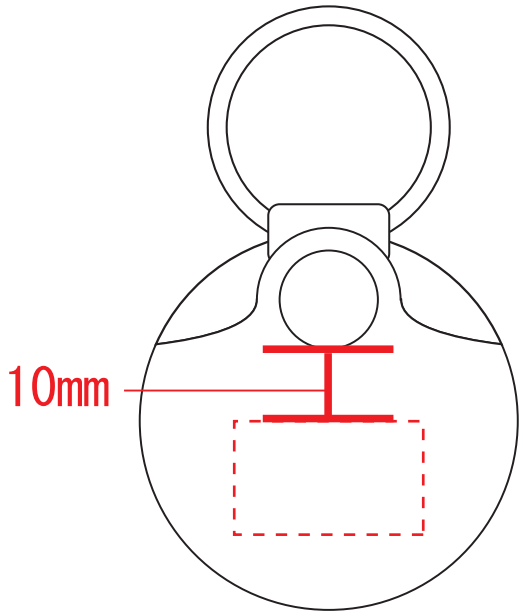

※本体色：
※名入れ1色：
※箱入り

名入れサイズ：天地15×左右25mm以内

名入れイメージ（実物と誤差があります）

レンガ

ブラック

イエロー

※上記イラストの版権は㈱イマジンに帰属し、無断で複写・複製使用することは固く禁じます。

数　量	印　刷　色	納 期（希望）	会社名	〒
個	（DIC）		TEL（　　）　　-　　ご担当者名　　様	