■名入れ指示書■

株式会社イマジン行	商品名　COBハイパワーアクティブランタンライト FAX送信先　03-3206-0063	日付（ご記入ください） 年　月　日

A

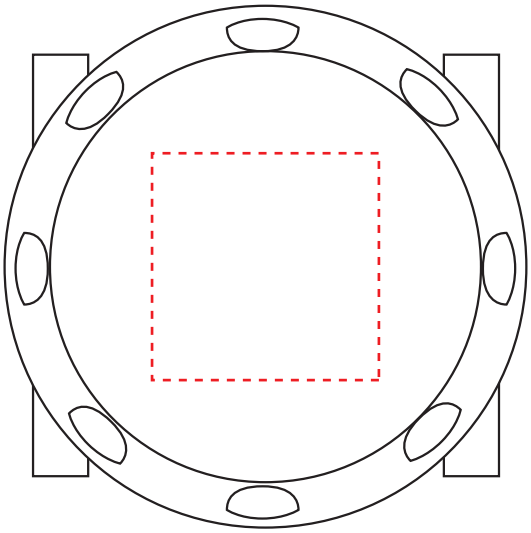

名入れサイズ：天面に天地30×左右30mm以内

A又はBいずれか

B

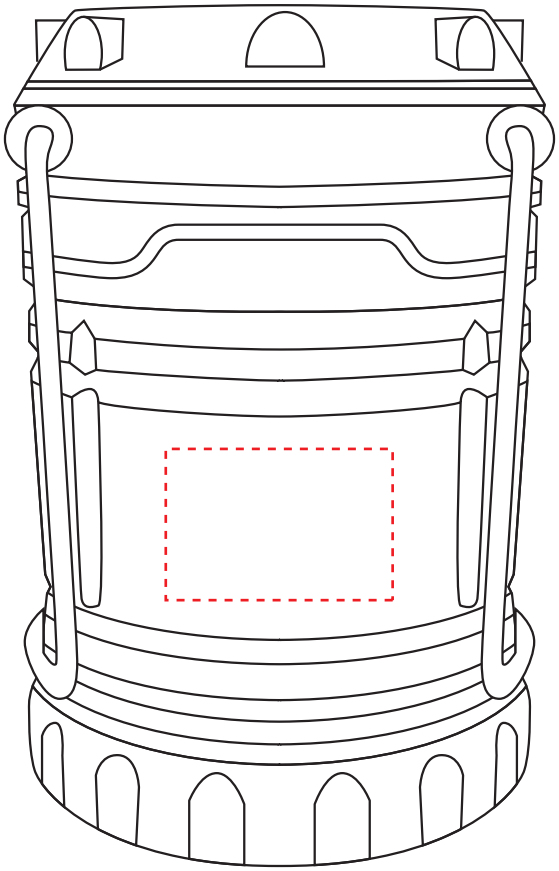

名入れサイズ：側面に天地20×左右30mm以内

※上記イラストの版権は㈱イマジンに帰属し、無断で複写・複製使用することは固く禁じます。

数　量	印　刷　色	納 期（希望）	会社名	〒
個	（DIC）		TEL（　　）　－　　ご担当者名　　様	