■名入れ指示書■

株式会社イマジン行	商品名 真空二重構造ステンランチセット	日付（ご記入ください）
	FAX送信先　03-3206-0063	年　月　日

※50%縮小

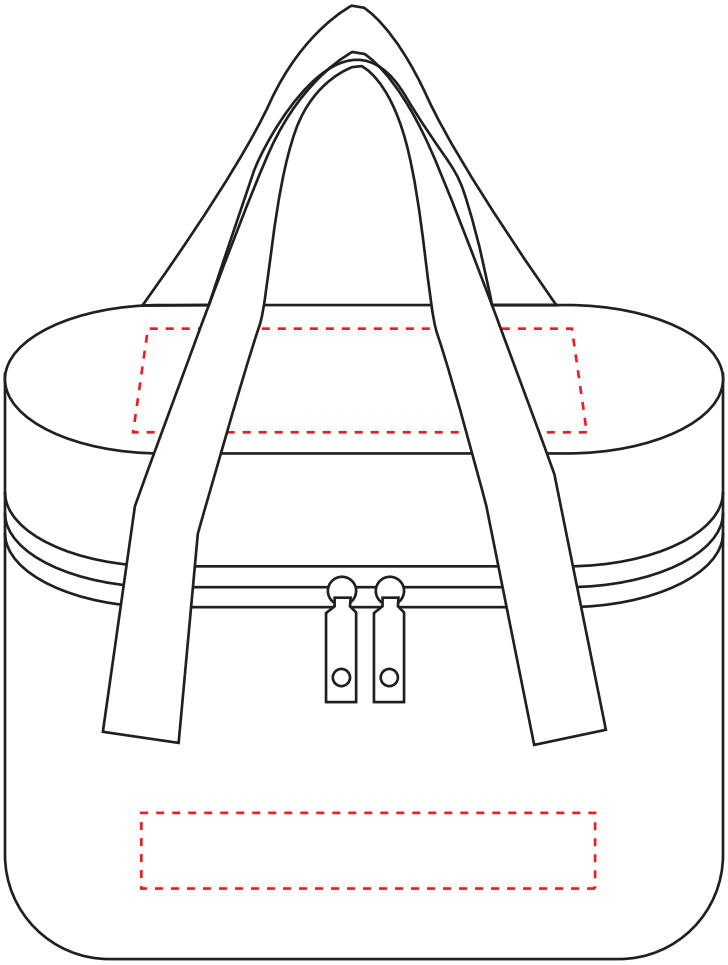

名入れサイズ：専用ポーチに側面に天地20×左右120㎜以内、
又は天面に天地50×左右120㎜以内

※上記イラストの版権は㈱イマジンに帰属し、無断で複写・複製使用することは固く禁じます。

数　量	印　刷　色	納 期（希望）	会社名	〒
個	（DIC）		TEL（　　）　－	ご担当者名　様